Accessoires

LISTE DES COMPOSANTS POUR BATTERIES DE TRACTION

BOUCHON DE REMPLISSAGE STANDARD

BAT/16277

Bouchon de remplissage manuel Ø 35, noir

BOUCHON DE REMPLISSAGE AUTOMATIQUE STANDARD

BAT/17368

Bouchon de remplissage automatique standard = Europush = Push-in

BOUCHON DE REMPLISSAGE MANUEL AVEC FONCTION DE RÉGÉNÉRATION

BAT/31572

Transforme autant que possible la vapeur d'eau en liquide. Hauteur réglable. Raccord Push-in

BOUCHON DE REMPLISSAGE AUTOMATIQUE (BS)

BAT/45641

BAT/45698

BOUCHON DE REMPLISSAGE PUSH-IN (BS) AVEC BOÎTIER FLOTTEUR

BAT/48164 avec flotteur 54

BAT/48165 avec flotteur 58

BAT/48166 avec flotteur 62

BAT/48167 avec flotteur 66

BAT/48168 avec flotteur 70

SYSTÈME DE REMPLISSAGE AUTOMATIQUE EN KIT

Bouchon de remplissage automatique (type Europush 35), flotteur, tuyau, connecteurs, filtre, raccord (M), bouchon, etc.

KIT	TENSION	FLOTTEUR
BAT/44547	12V	34
BAT/42417	12V	39
BAT/20178	24V	14
BAT/20180	24V	20
BAT/20182	24V	24
BAT/20175	24V	29
BAT/20185	24V	34
BAT/20012	24V	39
BAT/45439	24V	44
BAT/20188	24V	49
BAT/20190	24V	59
BAT/20239	36V	14
BAT/20241	36V	20
BAT/20243	36V	24
BAT/20245	36V	29

KIT	TENSION	FLOTTEUR
BAT/20247	36V	34
BAT/20249	36V	39
BAT/20251	36V	49
BAT/20253	36V	59
BAT/20192	48V	14
BAT/20194	48V	20
BAT/20196	48V	24
BAT/20177	48V	29
BAT/20199	48V	34
BAT/20201	48V	39
BAT/41909	48V	44
BAT/20203	48V	49
BAT/20205	48V	59
BAT/20223	72V	14
BAT/20225	72V	20

KIT	TENSION	FLOTTEUR
BAT/20227	72V	24
BAT/20229	72V	29
BAT/20231	72V	34
BAT/20233	72V	39
BAT/20235	72V	49
BAT/20237	72V	59
BAT/20207	80V	14
BAT/20209	80V	20
BAT/20211	80V	24
BAT/20213	80V	29
BAT/20215	80V	34
BAT/20217	80V	39
BAT/20219	80V	49
BAT/20221	80V	59

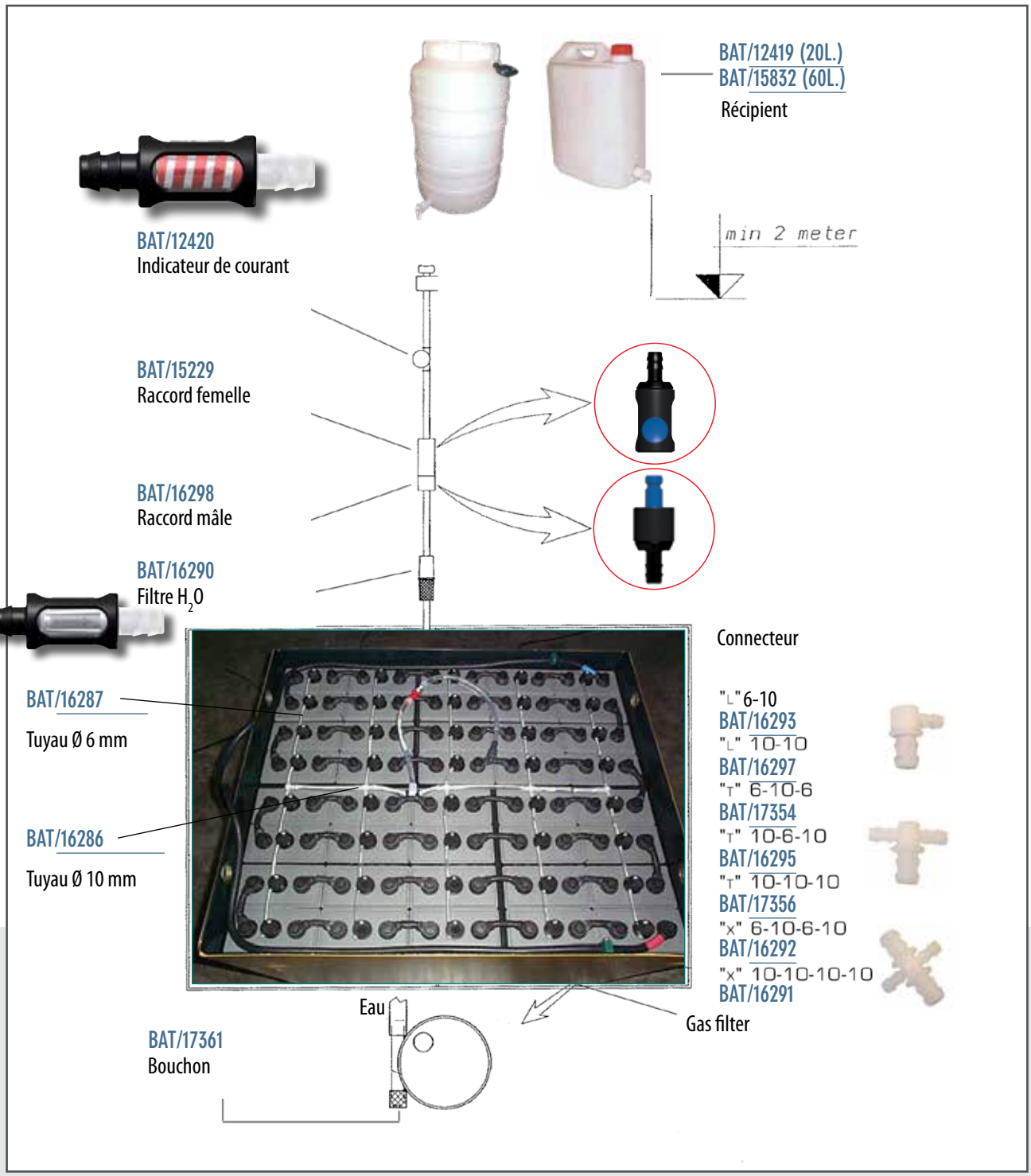
BAT/12419 (20L.)
BAT/15832 (60L.)
Récipient
min 2 meter
BAT/12420
Indicateur de courant
BAT/15229
Raccord femelle
BAT/16298
Raccord mâle
BAT/16290
Filtre H_2O
Connecteur
BAT/16287
Tuyau Ø 6 mm
BAT/16286
Tuyau Ø 10 mm
"L" 6-10
BAT/16293
"L" 10-10
BAT/16297
"T" 6-10-6
BAT/17354
"T" 10-6-10
BAT/16295
"T" 10-10-10
BAT/17356
"X" 6-10-6-10
BAT/16292
"X" 10-10-10-10
BAT/16291
Eau
Gas filter
BAT/17361
Bouchon

Accessoires

LISTE DES COMPOSANTS POUR BATTERIES DE TRACTION

INSTALLATION

1. Choisissez le bouchon de remplissage de batterie approprié selon le type et la marque de la batterie.
2. Choisissez la longueur du flotteur (cf. T1 et T2).
3. Choisissez la longueur des tubes en plastique.
4. Installez les tubes dans le système central de remplissage d'eau.

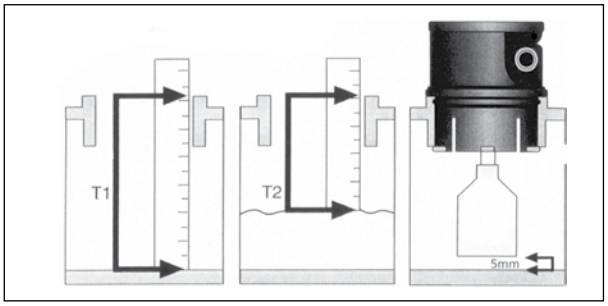

CHOIX DU BOUCHON DE REMPLISSAGE DE BATTERIE APPROPRIÉ

Bajonet Euro 35 M27 M30

CHOIX DU FLOTTEUR

T1 Déterminez la distance entre la partie supérieure des plaques de la batterie et la partie supérieure de l'ouverture des éléments de batterie.

T2 Déterminez la distance entre le liquide de la batterie et la partie supérieure de l'ouverture des éléments de batterie

T3 Après avoir sélectionné le flotteur, vérifiez que l'espace libre soit au minimum égal à 5 mm.

BAT/n°flotteur	BAT/17374	BAT/17375	BAT/17376	BAT/17377	BAT/17378	BAT/17379	BAT/17380	BAT/17381
	T1 T2	T1 T2	T1 T2	T1 T2	T1 T2	T1 T2	T1 T2	T1 T2
Europush 35	42/29	47/34	51/39	56/42	61/46	66/50	76/57	86/66
Raccord à baïonnette	27/14	33/20	37/25	42/28	47/32	52/36	62/43	72/42
Filetage M27/M30	30/17	36/23	40/28	45/31	50/35	55/39	65/46	75/45

FLOTTEURS

Référence	BAT/17374	BAT/17375	BAT/17376	BAT/17377	BAT/17378	BAT/17379	BAT/41910	BAT/17380	BAT/17381
Dimensions	07 / 22 / 14	07 / 22 / 20	07 / 22 / 24	07 / 22 / 29	07 / 22 / 34	07 / 22 / 39	07 / 22 / 44	07 / 22 / 49	07 / 22 / 59

INSTALLATION DU SYSTÈME DE REMPLISSAGE AUTOMATIQUE

1) Placez les flotteurs adaptés sur les bouchons de remplissage, déterminés en fonction du type d'élément. La distance qui sépare la partie supérieure de l'élément et le dessous du flotteur (T) doit être inférieure d'au moins 5 mm par rapport à la distance qui sépare la partie supérieure de l'élément et le séparateur (espace vide).
2) Placez les bouchons de remplissage dans l'élément.
3) Raccordez les bouchons de remplissage avec le matériel adapté.

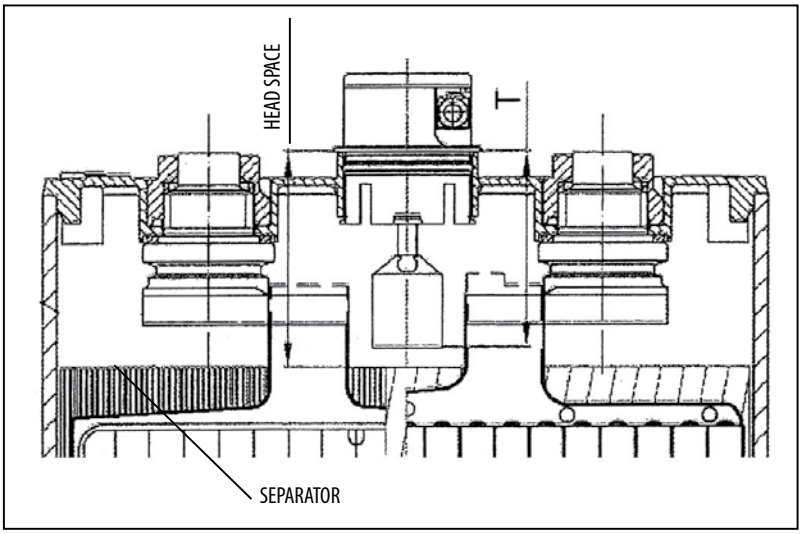

RÈGLE À CALCUL

▲ BAT/47527

▲ BAT/12419

Réservoir en charge de 20 litres avec robinet
X x Y x H: 353 x 165 x 446

▲ BAT/15145

Réservoir d'eau 20 L en kit
(réservoir d'eau, tube de 3 m, indicateur, raccord (F))

▲ BAT/15832

Réservoir en charge de 60 litres avec robinet
X x Y x H: 460 x 350 x 500

▲ BAT/15144

Réservoir d'eau 60 L en kit
(réservoir d'eau, tube de 3 m, indicateur, raccord (F))

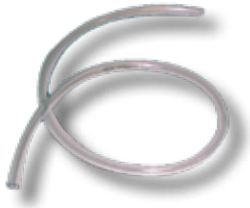

▲ BAT/16286

Tuyau d'eau
BAT/16287 : Ø 6
BAT/22105 : Ø 8
BAT/16286 : Ø 10
BAT/45391 : Ø 12

BOUCHONS DE REMPLISSAGE AUTOMATIQUE AVEC DÉGAZAGE CENTRAL

◀ BAT/48546

Connecteur double Push-in plug avec dégazage central

◀ BAT/20297

Europush – Euro 35
Connecteur simple Push-in plug avec dégazage central

RACCORD FEMELLE EAU

type	Raccord A	PA 11	d	AF	l	t	poids
BAT/15227	7 mm	•	24	22	68,3	25	16
BAT/15229	10 mm	•	24	22	73,3	30	17
BAT/15242	13 mm	•	24	22	73,3	30	19

RACCORD MÂLE EAU

type	Raccord A	PA 11	d	AF	l	t	n	poids
BAT/15243	7 mm	•	24	22	66,5	25	20	10
BAT/16298	10 mm	•	24	22	71,5	30	20	10
BAT/15244	13 mm	•	24	22	71,5	30	20	12

RACCORD FEMELLE AIR

type	Raccord A	PA 11	d	AF	l	t	poids
BAT/47530	7 mm	•	24	22	68,3	25	16
BAT/47531	10 mm	•	24	22	73,3	30	17

RACCORD MÂLE AIR

type	Racoord A	PA 11	d	AF	l	t	n	poids
BAT/47532	7 mm	•	24	22	66,5	25	20	10
BAT/47533	10 mm	•	24	22	71,5	30	20	10

Accessoires

LISTE DES COMPOSANTS POUR BATTERIES DE TRACTION

▲ **BAT/33823**

Filtre à eau avec indicateur de débit NW6

▲ **BAT/33825**

Filtre à eau avec indicateur de débit NW10

▲ **BAT/12420**

Indicateur de débit avec diamètres internes de 10 mm.

▲ **BAT/16290**

Filtre à eau

VALVE POUR CIRCULATION DE L'ACIDE

▲ **BAT/21004**

Valve AT pour circulation de l'acide

TUBE POUR CIRCULATION DE L'ACIDE

▲ **BAT/16331**

Tube pour circulation de l'acide. H = 640 mm

RACCORD EN L

▲ **BAT/34418**

Raccord AT en L pour circulation de l'acide (sans tube)

RACCORD EN T

▲ **BAT/34419**

Raccord AT en T pour circulation de l'acide (sans tube)

RACCORD EN T 90° H655

▲ **BAT/34420**

Raccord AT en T à 90° pour circulation de l'acide (sans tube)

FILTRE EX POUR DÉGAZAGE CENTRAL

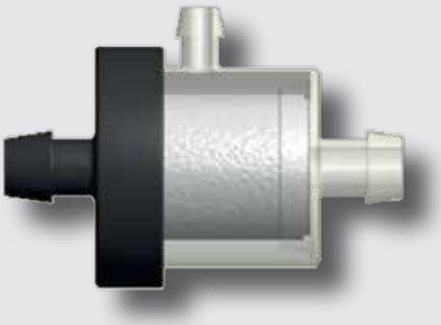

▲ **BAT/47526**

FiltreEX pour dégazage central

CARACTÉRISTIQUES

L'utilisation du filtreEX sur les batteries permet d'éviter :

- les retours de flamme en cas d'explosion d'hydrogène
- la réaction en chaîne des éléments de batterie qui peut s'ensuivre

EXIGENCES

Généralement, le filtreEX est utilisé avec le bouchon de dégazage central du système de remplissage de batterie (A51210), dans le cas où tous les éléments sont reliés entre eux par le biais des durites de dégazage en plus des tuyaux d'eau habituels.

Le filtreEX permet de protéger la batterie dans les circonstances suivantes :

- Une source d'incendie externe : la propagation de la flamme peut être évitée grâce au filtreEX monté à l'embout de la durite de dégazage
- Une source d'incendie située à l'intérieur d'un des éléments de la batterie : la propagation de la flamme peut être empêchée grâce au filtreEX monté après chaque bouchon

MANIPULATION

- La tuyauterie doit être installée de manière à ce qu'il n'y ait pas plus de 10 bouchons de remplissage de batterie raccordés à un filtreEX.
- Le filtreEX doit être remplacé après environ 300 cycles, c'est-à-dire lorsque la cartouche blanche est décolorée. La fréquence de remplacement dépend du volume de gaz évacué par les éléments de la batterie.per battery cells.

RÉDUCTEUR

- BAT/17277: 10/6

RACCORDS EN « L

- BAT/21762: 6/0
- BAT/19814: 6/6
- BAT/16293: 10/6
- BAT/16297: 10/10

RACCORDS EN « T

- BAT/17356: 10/10/10
- BAT/16295: 10/6/10
- BAT/17354: 6/10/6
- BAT/21764: 6/6/6

RACCORDS EN « X

- BAT/16291: 10/10/10/10
- BAT/16292: 6/10/6/10
- BAT/21766: 6/6/6/6

BAGUE DE FIXATION

- BAT/22107: Ø 14 mm
- BAT/22109: Ø 9 mm

BOUCHON

- BAT/21097

BOUCHON DE PROTECTION

- BAT/34730: Bouchon de protection pour raccord mâle RC

LÈVE-BOUCHON

- BAT/47535

PORTE-OUTIL

- BAT/47536

Outil permettant d'installer la bague de fixation

OUTIL DE MONTAGE

- BAT/47534

Pour faciliter et accélérer le montage d'un bouchon de remplissage.

Accessoires

LISTE DES COMPOSANTS POUR BATTERIES DE TRACTION

BARRETTE DE CONNEXION INTERÉLÉMENT SOUPLE

Presse-étoupes

Référence	Ø mm²	longueur en mm
BAT/16225	25	75
BAT/16226	25	85
BAT/16227	25	95
BAT/16228	25	110
BAT/16229	25	130
BAT/16233	35	75
BAT/12444	35	85
BAT/16234	35	95
BAT/16235	35	110
BAT/16236	35	130
BAT/16237	35	150
BAT/16238	35	170
BAT/16239	35	190
BAT/34760	50	75
BAT/16244	50	95
BAT/16245	50	110
BAT/16246	50	130
BAT/16247	50	150

Référence	Ø mm²	longueur en mm
BAT/16248	50	170
BAT/16249	50	190
BAT/16250	50	210
BAT/16251	50	250
BAT/16252	50	300
BAT/16253	50	350
BAT/34768	70	95
BAT/45713	70	110
BAT/34773	70	130
BAT/34776	70	150
BAT/34778	70	170
BAT/34780	70	190
BAT/34782	70	210
BAT/47009	95	95
BAT/47010	95	130
BAT/47011	95	170
BAT/34795	95	210
BAT/47012	95	250

BAT/16216

Embout de câble vissé

Référence	Ø mm²	longueur en mm
BAT/16216	25	1500
BAT/16217	35	1500
BAT/16218	50	1500
BAT/16219	70	1500

Référence	Ø mm²	longueur en mm
BAT/16220	25	2000
BAT/16221	35	2000
BAT/16222	50	2000
BAT/16223	70	2000

BAT/47481

Embout de câble à fusible

Référence	Ø mm²	longueur en mm	fusible
BAT/47481	35	1000	500A
BAT/47482	35	1200	300A
BAT/45672	35	1500	300A
BAT/47483	35	1500	400A
BAT/47476	50	1200	250A

Référence	Ø mm²	longueur en mm	fusible
BAT/47477	50	1500	400A
BAT/47475	50	1500	500A
BAT/48090	50	2000	500A
BAT/47478	70	1200	250A
BAT/47479	70	1500	400A

DIAMÈTRE RECOMMANDÉ EN MM² POUR LES CONNECTEURS

0 - 250 Ah	25 mm²	250 - 500 Ah	35 mm²	500 - 750 Ah	50 mm²	750 Ah - . . .	70 mm²

BATTERIES 24 VOLTS

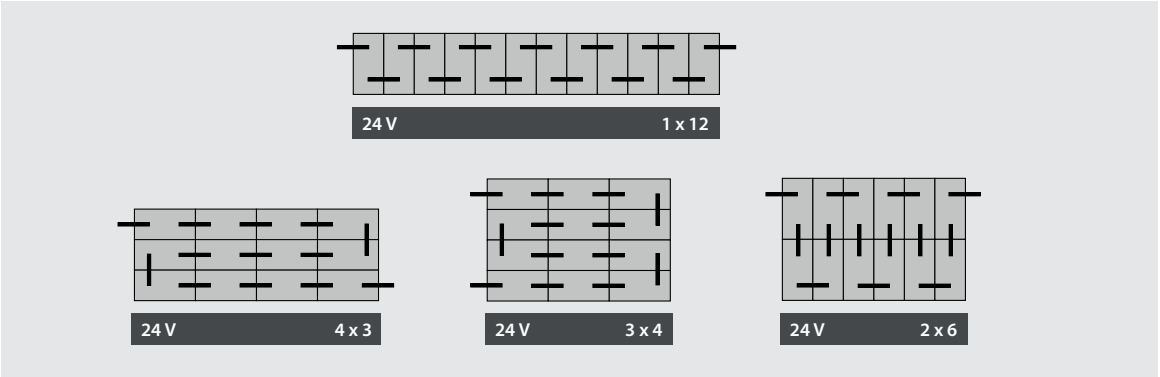

BATTERIES 36 ET 48 VOLTS

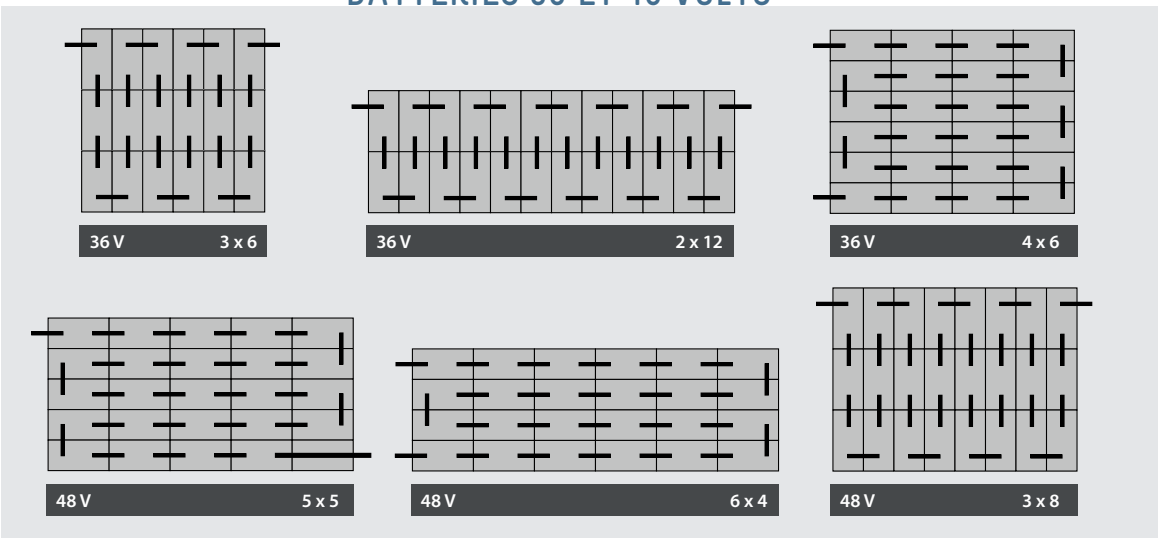

BATTERIES 72 ET 80 VOLTS

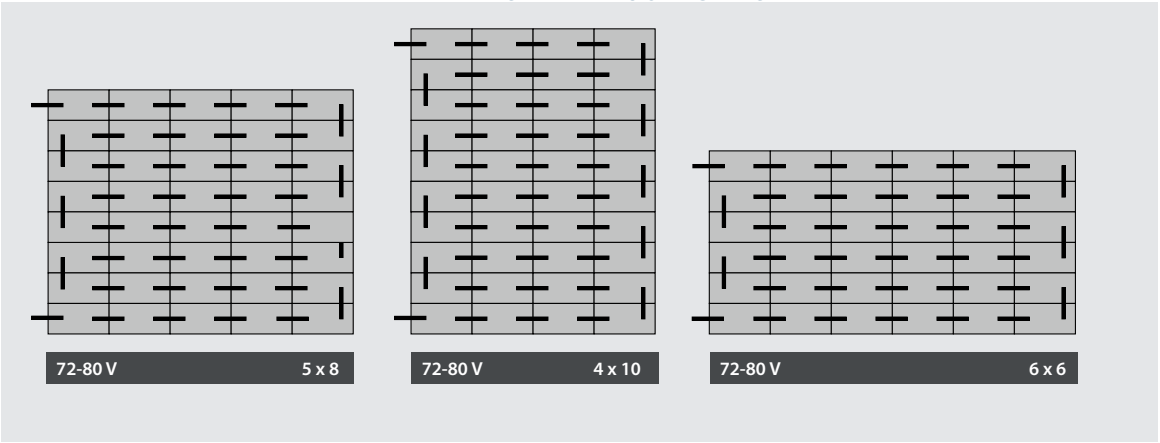

BAT/12446

Boulon noir M10x22 pour les connexions vissées

BAT/19799

Boulon M10X23 avec contact aux

BAT/46046

Boulon noir M10x18 pour les connexions vissées

Accessoires

LISTE DES COMPOSANTS POUR BATTERIES DE TRACTION

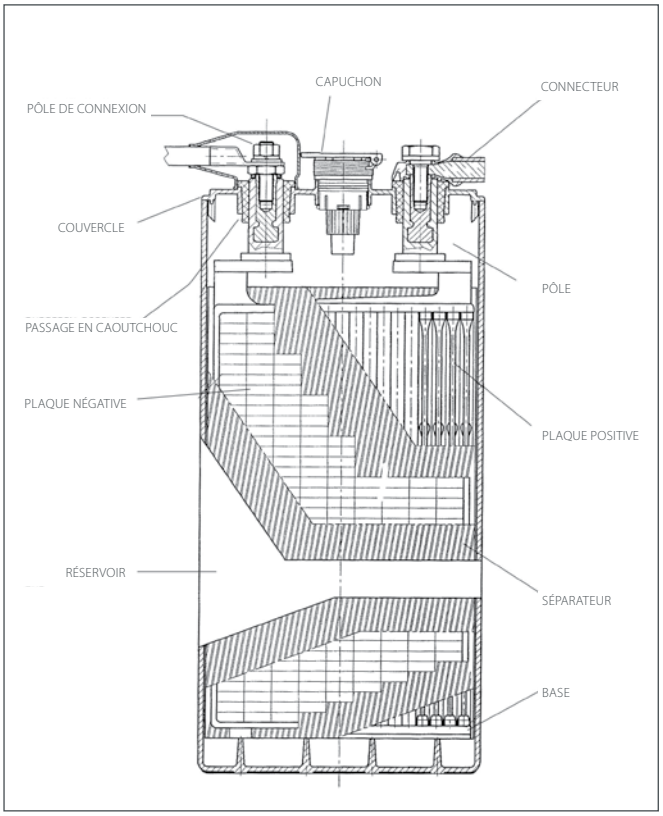

▲ **BAT/22161**

Fixation pour câble de diamètre = 35

▲ **BAT/22163**

Fixation pour câble de diamètre = 50

▲ **BAT/22165**

Fixation pour câble de diamètre = 70

▲ **BAT/22167**

Fixation pour câble de diamètre = 25

▲ **BAT/16305**

+ rouge

▲ **BAT/16306**

- bleu

PLAQUES D'ÉCARTEMENT

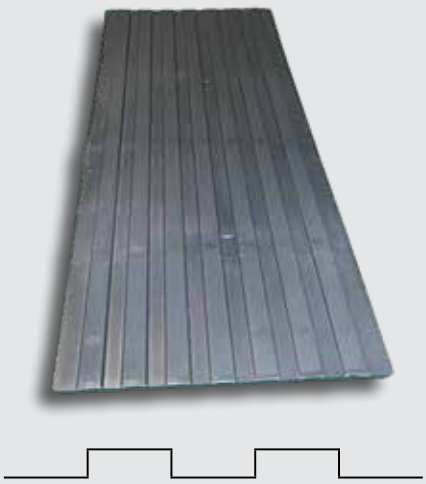

RÉF.	Dimensions
BAT/12470	200 x 400 x 5 mm
BAT/21869	200 x 400 x 15 mm
BAT/21871	200 x 400 x 20 mm
BAT/12471	200 x 450 x 5 mm
BAT/21873	200 x 455 x 15 mm
BAT/21875	200 x 455 x 20 mm
BAT/12474	200 x 560 x 5 mm
BAT/21885	200 x 560 x 15 mm
BAT/21887	200 x 560 x 20 mm
BAT/21889	200 x 690 x 15 mm
BAT/21891	200 x 690 x 20 mm
BAT/21893	200 x 405 x 5 mm

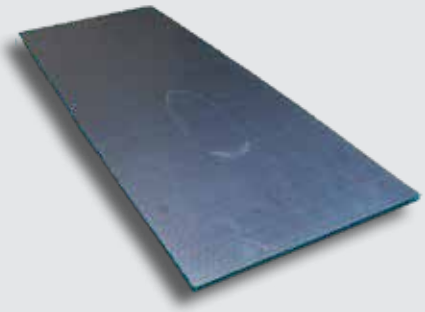

RÉF.	Dimensions
BAT/12466	690 x 2000 x 5 mm
BAT/34871	690 x 2000 x 10 mm

COFFRE D'ÉLÉMENTS

BAT/21971

Coffre d'éléments gris

RÉF.	Désignation	Hauteur
BAT/21971	2S55-SH65 PF 20	330 mm
BAT/21973	3S55-SH65 PF 20	330 mm
BAT/21975	4S55-SH65 PF 20	330 mm
BAT/21977	5S55-SH65 PF 20	330 mm
BAT/21979	6S55-SH65 PF 20	330 mm
BAT/21981	7S55-SH65 PF 20	330 mm
BAT/21983	8S55-SH65 PF 20	330 mm
BAT/21985	9S55-SH65 PF 20	330 mm
BAT/21987	10S55-SH65 PF 20	330 mm
BAT/21989	12S55-SH65 PM 20	330 mm
BAT/21991	2S70-SH80 PF 20	400 mm
BAT/21993	3S70-SH80 PF 20	400 mm
BAT/21995	4S70-SH80 PF 20	400 mm
BAT/21997	5S70-SH80 PF 20	400 mm
BAT/21999	6S70-SH80 PF 20	400 mm
BAT/22001	7S70-SH80 PF 20	400 mm
BAT/22003	8S70-SH80 PF 20	400 mm
BAT/22005	9S70-SH80 PF 20	400 mm
BAT/22007	10S70-SH80 PF 20	400 mm
BAT/22009	12S70-SH80 PF 20	400 mm
BAT/22011	12S70-SH80 PM 20	400 mm
BAT/22013	2S80-SH92 PF 30	460 mm
BAT/22015	3S80-SH92 PF 30	460 mm
BAT/22017	4S80-SH92 PF 30	460 mm
BAT/22019	5S80-SH92 PF 30	460 mm
BAT/22021	6S80-SH92 PF 30	460 mm
BAT/22023	7S80-SH92 PF 30	460 mm
BAT/22025	8S80-SH92 PF 30	460 mm
BAT/22027	9S80-SH92 PF 30	460 mm
BAT/22029	10S80-SH92 PF 30	460 mm
BAT/22031	12S80-SH92 PM 30	460 mm
BAT/22033	2S95-SH110 PF 20	510 mm
BAT/22035	3S95-SH110 PF 20	510 mm
BAT/22037	4S95-SH110 PF 20	510 mm
BAT/22169	5S95-SH110 PF 20	510 mm
BAT/22171	6S95-SH110 PF 20	510 mm
BAT/22173	7S95-SH110 PF 20	510 mm
BAT/22175	8S95-SH110 PF 20	510 mm
BAT/22177	9S95-SH110 PF 20	510 mm
BAT/22179	10S95-SH110 PF 20	510 mm
BAT/22181	12S95-SH110 PM 20	510 mm
BAT/22183	2S100-SH115 PF 20	530 mm
BAT/22185	3S100-SH115 PF 20	530 mm
BAT/22187	4S100-SH115 PF 20	530 mm
BAT/22189	5S100-SH115 PF 20	530 mm
BAT/22191	6S100-SH115 PF 20	530 mm
BAT/22193	7S100-SH115 PF 20	530 mm
BAT/22195	8S100-SH115 PF 20	530 mm
BAT/22197	9S100-SH115 PF 20	530 mm
BAT/22199	10S100-SH115 PF 20	530 mm
BAT/22201	12S100-SH115 PM 20	530 mm

RÉF.	Désignation	Hauteur
BAT/22203	2S105-SH120 PF 30	565 mm
BAT/22205	3S105-SH120 PF 30	565 mm
BAT/22207	4S105-SH120 PF 30	565 mm
BAT/22209	5S105-SH120 PF 30	565 mm
BAT/22211	6S105-SH120 PF 30	565 mm
BAT/22213	7S105-SH120 PF 30	565 mm
BAT/22215	8S105-SH120 PF 30	565 mm
BAT/22217	9S105-SH120 PF 30	565 mm
BAT/22219	10S105-SH120 PF 30	565 mm
BAT/22221	12S105-SH120 PF 30	565 mm
BAT/22223	12S105-SH120 PM 30	565 mm
BAT/21249	2S125-SH150 PM 50	690 mm
BAT/21250	3S125-SH150 PM 50	690 mm
BAT/21251	4S125-SH150 PM 50	690 mm
BAT/21252	5S125-SH150 PM 50	690 mm
BAT/21253	6S125-SH150 PM 50	690 mm
BAT/22230	7S125-SH150 PM 50	690 mm
BAT/22232	8S125-SH150 PM 50	690 mm
BAT/22234	9S125-SH150 PM 50	690 mm
BAT/22236	10S125-SH150 PM 50	690 mm
BAT/22238	12S125-SH150 PM 50	690 mm
BAT/22240	2S100D-SH115D PM 45	555 mm
BAT/22242	3S100D-SH115D PM 45	555 mm
BAT/22244	4S100D-SH115D PM 45	555 mm
BAT/22246	5S100D-SH115D PM 45	555 mm
BAT/22248	6S100D-SH115D PM 45	555 mm
BAT/22250	7S100D-SH115D PM 45	555 mm
BAT/22252	8S100D-SH115D PM 45	555 mm
BAT/22254	9S100D-SH115D PM 45	555 mm
BAT/22256	10S100D-SH115D PM45	555 mm
BAT/22258	12S100D-SH115D PM45	555 mm
BAT/22260	2SH50 PF 10	265 mm
BAT/22263	3SH50 PF 10	265 mm
BAT/22265	4SH50 PF 10	265 mm
BAT/22267	5SH50 PF 10	265 mm
BAT/22269	6SH50 PF 10	265 mm
BAT/22271	7SH50 PF 10	265 mm
BAT/22273	8SH50 PF 10	265 mm
BAT/22275	9SH50 PF 10	265 mm
BAT/22277	10SH50 PF 10	265 mm
BAT/22279	12SH50 PM 10	265 mm
BAT/22281	2SH160 PF 45	715 mm
BAT/22283	3SH160 PF 45	715 mm
BAT/22285	4SH160 PF 45	715 mm
BAT/22287	5SH160 PF 45	715 mm
BAT/22289	6SH160 PF 45	715 mm
BAT/22291	7SH160 PF 45	715 mm
BAT/22293	8SH160 PF 45	715 mm
BAT/22295	9SH160 PF 45	715 mm
BAT/22297	10SH160 PF 45	715 mm
BAT/22299	12SH160 PM 45	715 mm